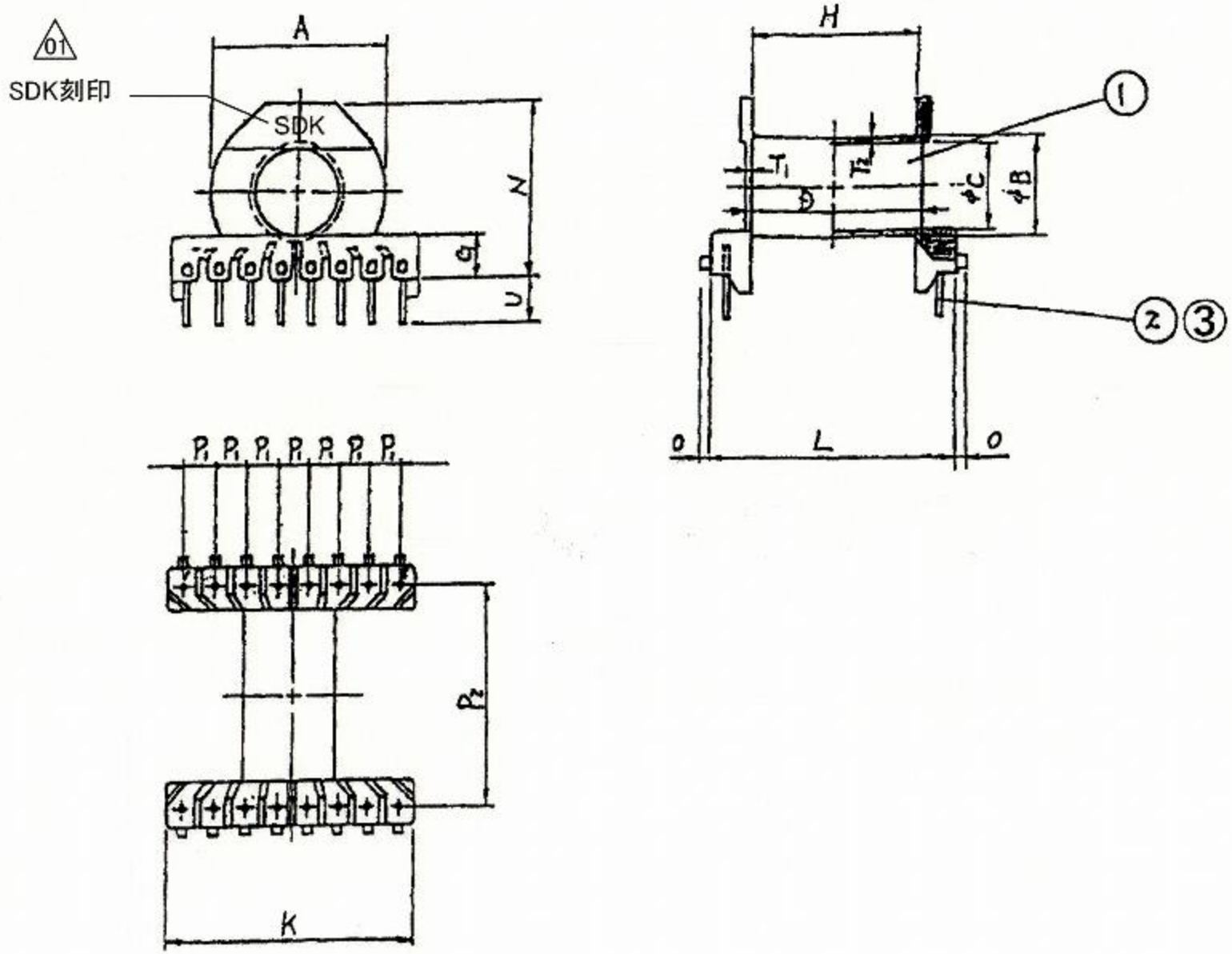

記号	寸法(mm)
A	28.7+0.05,-0.25
B	(15.7)
C	13.75+0.15,-0.05
D	30+0.05,-0.25
G	(7.0)
H	(27.5)
K	(40.0)
L	(41.0)
N	(28.25)
O	(1.5)
P1	(5.0)
P2	(35.0)
T1	(1.2)
T2	(0.95)
U	(7.7)

構成部品	①ﾎﾞﾋﾞﾝ	フェノール樹脂	名称	BEER40-1116CPHFR		
	②端子	CP線(φ1.0)	図番	SDK-DS-008		
	③メッキ	Sn(鉛フリー)	日付	2011/7/7	Rev	01